令和3年度浜松地区中体連総合体育大会バレーボール競技の部 女子予選

令和３年６月２６日（土）２７日（日）　会場：岡崎中学校他

第１リーグ　２チーム総当り

試合	勝ち チーム名	得 セット	点数	得 セット	負け チーム名
１試合	新居中	2	25-1 25-4	0	清竜中
順位	1位	2位			
学校名	新居中	清竜中			

第２リーグ　２チーム総当り

試合	勝ち チーム名	得 セット	点数	得 セット	負け チーム名
１試合	浜北北部中	2	25-10 25-11	0	富塚中
順位	1位	2位			
学校名	浜北北部中	富塚中			

第３リーグ　２チーム総当り

試合	勝ち チーム名	得 セット	点数	得 セット	負け チーム名
１試合	西遠中	2	25-16 25-14	0	引佐南部中
２試合					
３試合					
順位	1位	2位			
学校名	西遠中	引佐南部中			

第４リーグ　３チーム総当り

試合	勝ち チーム名	得 セット	点数	得 セット	負け チーム名
１試合	笠井中	2	25-19 25-9	0	鷲津中
２試合	鷲津中	2	25-13 25-11	0	江西中
３試合	笠井中	2	25-7 25-7	0	江西中
順位	1位	2位	3位		
学校名	笠井中	鷲津中	江西中		

第５リーグ　３チーム総当り

試合	勝ち チーム名	得 セット	点数	得 セット	負け チーム名
１試合	高台中	2	25-8 25-14	0	中郡
２試合	中郡中	2	25-22 25-19	0	北浜東部中
３試合	高台中	2	25-5 25-22	0	北浜東部中
順位	1位	2位	3位		
学校名	高台中	中郡中	北浜東部中		

第６リーグ　３チーム総当り

試合	勝ち チーム名	得 セット	点数	得 セット	負け チーム名
１試合	庄内中	2	25-18 19-25 25-15	1	積志中
２試合	積志中	2	25-12 25-15	0	新津中
３試合	庄内中	2	25-12 25-12	0	新津中
順位	1位	2位	3位		
学校名	庄内中	積志中	新津中		

令和3年度浜松地区中体連総合体育大会バレーボール競技の部 女子予選

第７リーグ　３チーム総当り

試合	勝ち チーム名	得 セット	点数	得 セット	負け チーム名
１試合	開成中	2	25-20 25-23	0	丸塚中
２試合	開成中	2	25-18 25-16	0	神久呂中
３試合	丸塚中	2	25-15 25-17	0	神久呂中
順位	1位	2位	3位		
学校名	開成中	丸塚中	神久呂中		

第８リーグ　３チーム総当り

試合	勝ち チーム名	得 セット	点数	得 セット	負け チーム名
１試合	天竜中	2	23-25 25-19 25-19	1	舞阪中
２試合	舞阪中	2	25-11 25-14	0	南陽中
３試合	南陽中	2	27-25 25-16	0	天竜中
順位	1位	2位	3位		
学校名	舞阪中	南陽中	天竜中		

第９リーグ　３チーム総当り

試合	勝ち チーム名	得 セット	点数	得 セット	負け チーム名
１試合	浜名中	2	25-11 25-22	0	曳馬中
２試合	曳馬中	2	25-8 25-13	0	附属浜松中
３試合	浜名中	2	25-7 25-7	0	附属浜松中
順位	1位	2位	3位		
学校名	浜名中	曳馬中	附属浜松中		

第１０位リーグ３チーム総当り

試合	勝ち チーム名	得 セット	点数	得 セット	負け チーム名
１試合	光が丘中	2	25-0 25-3	0	湖西中
２試合	浜松南部中	2	25-17 25-13	0	湖西中
３試合	光が丘中	2	25-3 25-9	0	浜松南部中
順位	1位	2位	3位		
学校名	光が丘中	浜松南部中	湖西中		

第１１リーグ　３チーム総当り

試合	勝ち チーム名	得 セット	点数	得 セット	負け チーム名
１試合	三ケ日中	2	25-6 25-5	0	引佐北部中
２試合	北星中	2	25-15 22-25 25-17	1	引佐北部中
３試合	三ケ日中	2	25-12 25-9	0	北星中
順位	1位	2位	3位		
学校名	三ケ日中	北星中	引佐北部中		

第１２リーグ　３チーム総当り

試合	勝ち チーム名	得 セット	点数	得 セット	負け チーム名
１試合	湖東中	2	17-25 26-24 25-19	1	北浜中
２試合	北浜中	2	25-9 25-7	0	佐鳴台中
３試合	湖東中	2	25-13 25-8	0	佐鳴台中
順位	1位	2位	3位		
学校名	湖東中	北浜中	佐鳴台中		

令和3年度浜松地区中体連総合体育大会バレーボール競技の部 女子予選

第１３リーグ　３チーム総当り

試合	勝ち チーム名	得 セット	点数	得 セット	負け チーム名
１試合	浜松北部中	2	25-1 25-15	0	蜆塚中
２試合	都田中	2	25-23 25-15	0	蜆塚中
３試合	浜松北部中	2	22-25 25-20 25-14	1	都田中
順位	1位	2位	3位		
学校名	浜松北部中	都田中	蜆塚中		

第１４リーグ　３チーム総当り

試合	勝ち チーム名	得 セット	点数	得 セット	負け チーム名
１試合	浜松東部中	2	18-25 25-23 25-19	1	入野中
２試合	入野中	2	25-11 19-25 25-20	1	白須賀中
３試合	浜松東部中	2	19-25 25-22 25-22	1	白須賀中
順位	1位	2位	3位		
学校名	浜松東部中	入野中	白須賀中		

第１５位リーグ３チーム総当り

試合	勝ち チーム名	得 セット	点数	得 セット	負け チーム名
１試合	細江中	2	21-25 25-22 25-11	1	麁玉中
２試合	与進中	2	25-11 25-19	0	麁玉中
３試合	与進中	2	25-7 12-25 25-23	1	細江中
順位	1位	2位	3位		
学校名	与進中	細江中	麁玉中		

第１６リーグ　３チーム総当り

試合	勝ち チーム名	得 セット	点数	得 セット	負け チーム名
１試合	岡崎中	2	25-9 25-11	0	浜松西部中
２試合	篠原中	2	25-13 25-7	0	浜松西部中
３試合	篠原中	2	25-13 25-16	0	岡崎中
順位	1位	2位	3位		
学校名	篠原中	岡崎中	浜松西部中		
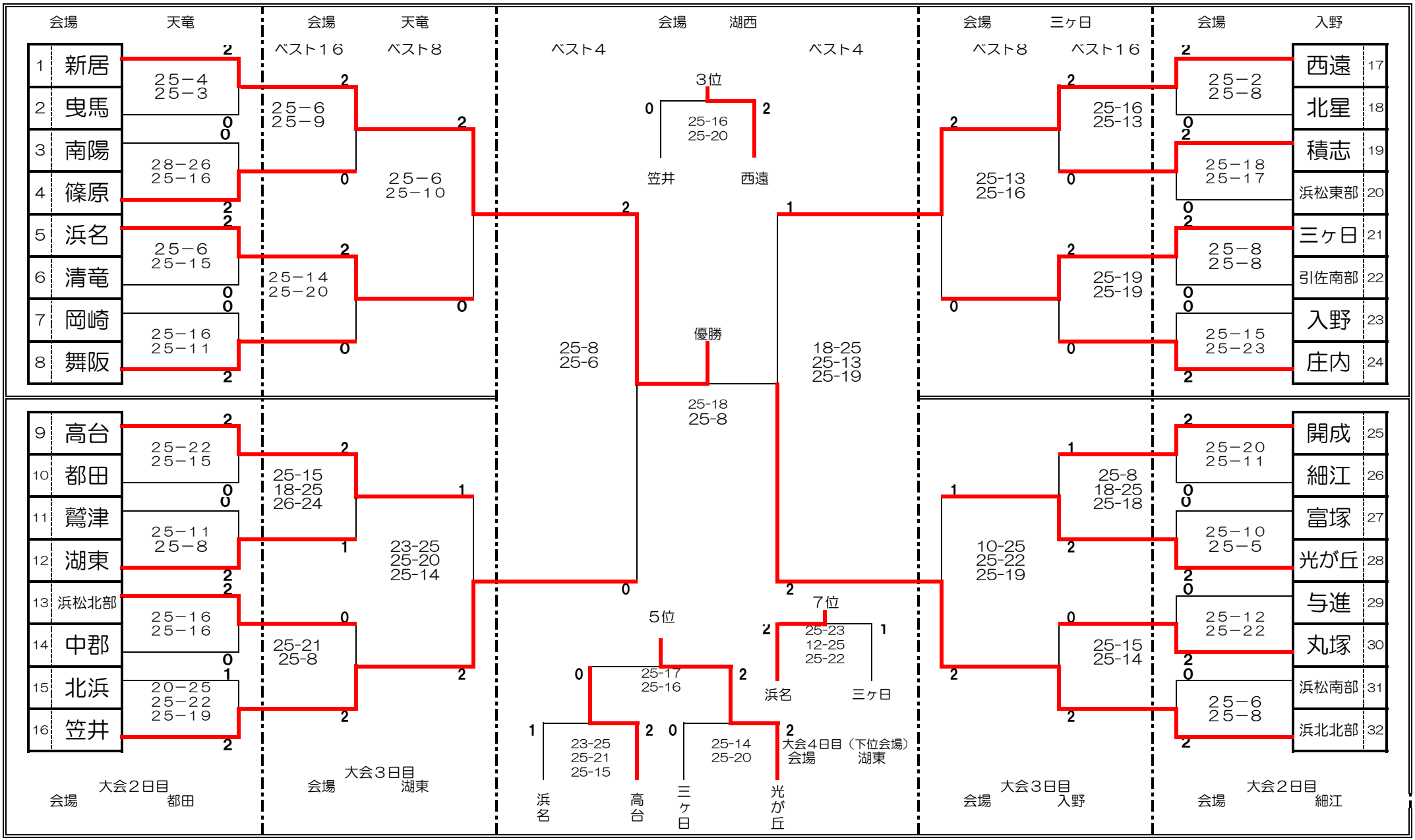
令和3年度浜松地区中体連総合体育大会バレーボール競技の部　女子決勝トーナメント