第36回中日旗争奪西部地区中学生新人バスケットボール大会　男子

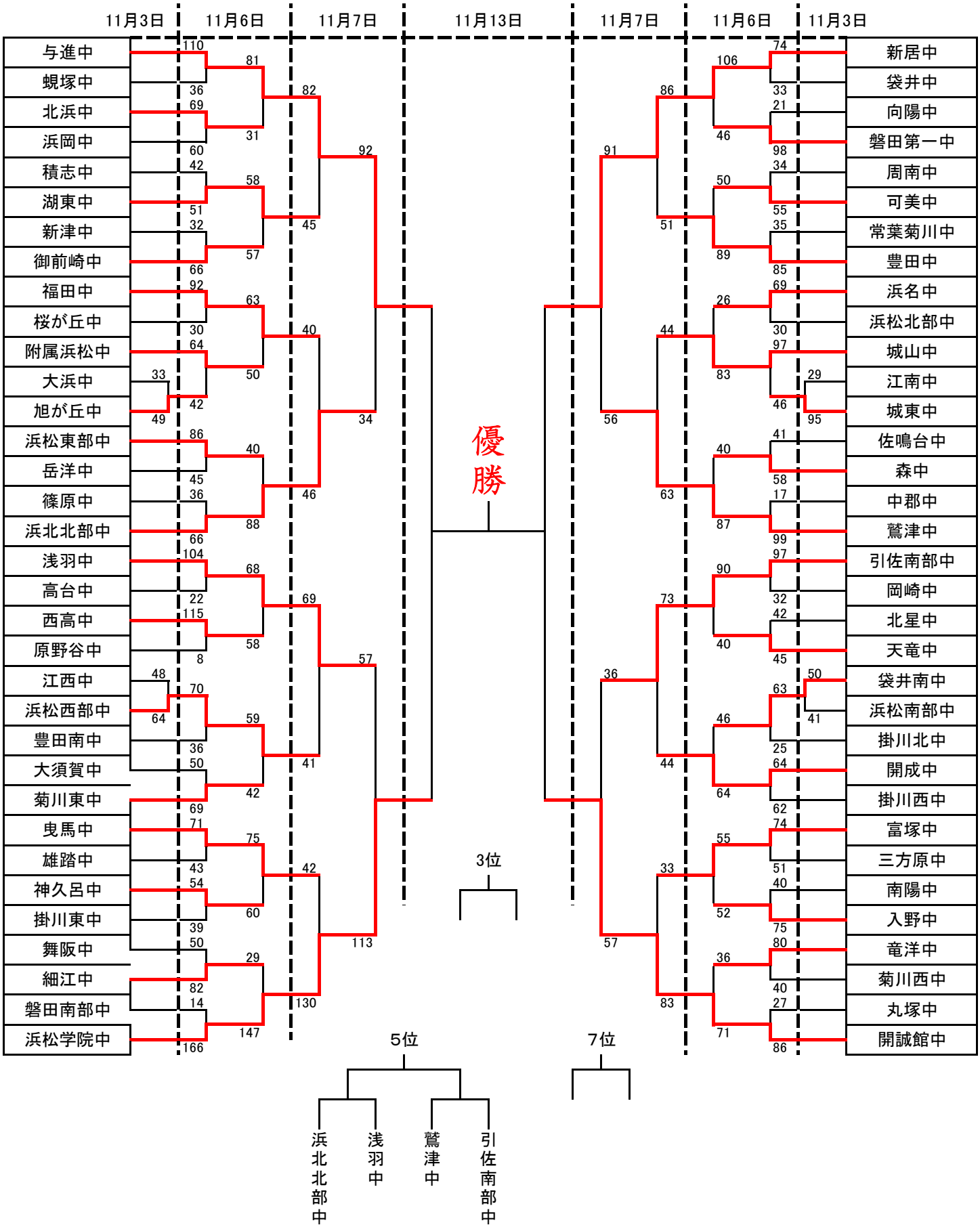
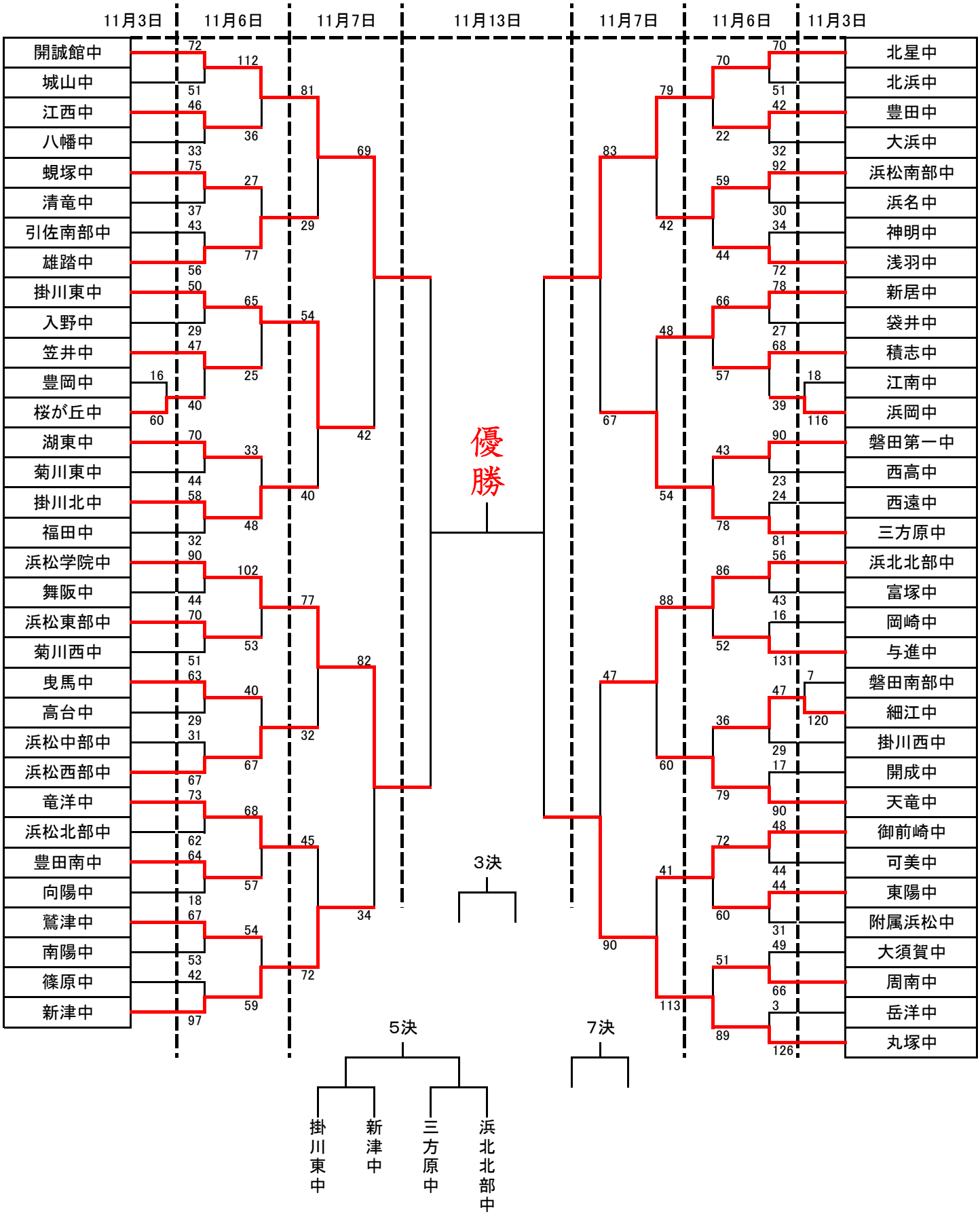
第36回中日旗争奪西部地区中学生新人バスケットボール大会　女子