第45回東海中学校総合体育大会柔道大会

令和5年8月8日（火）

会場：津市産業スポーツセンター（サオリーナ）

【男子団体】

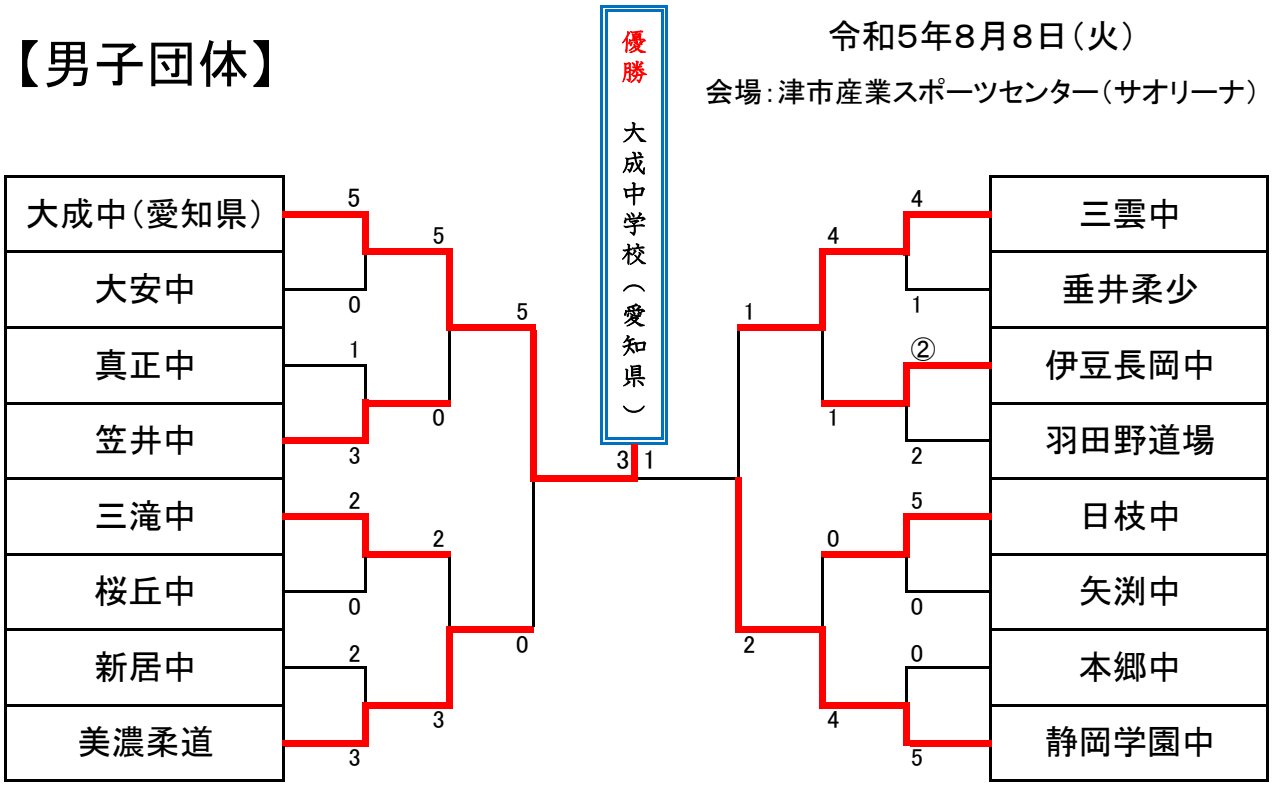
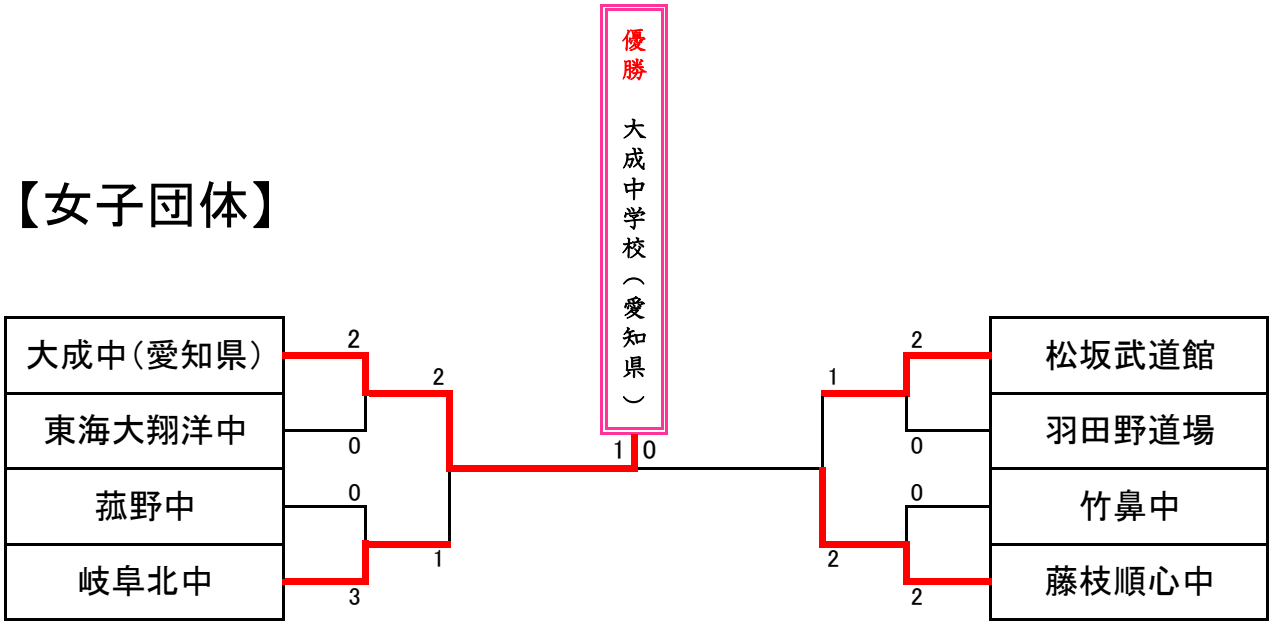
【女子団体】