平成24年度　春季西部地区中学校卓球大会
決勝トーナメント（女子の部）

平成２４年４月７日（土）
会場：東遠カルチャーパーク総合体育館さんりーな

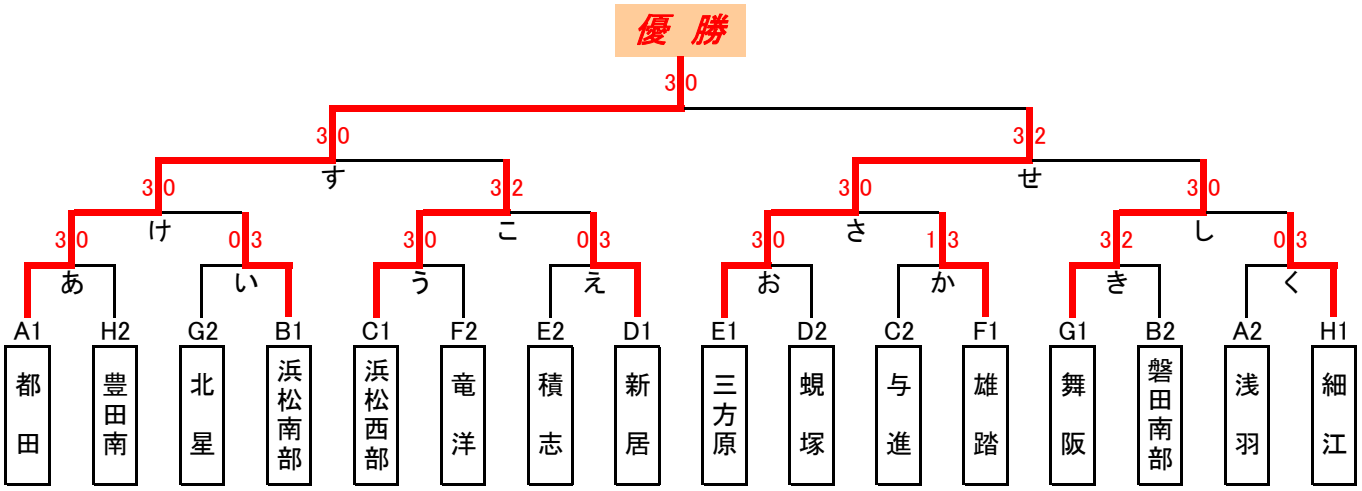

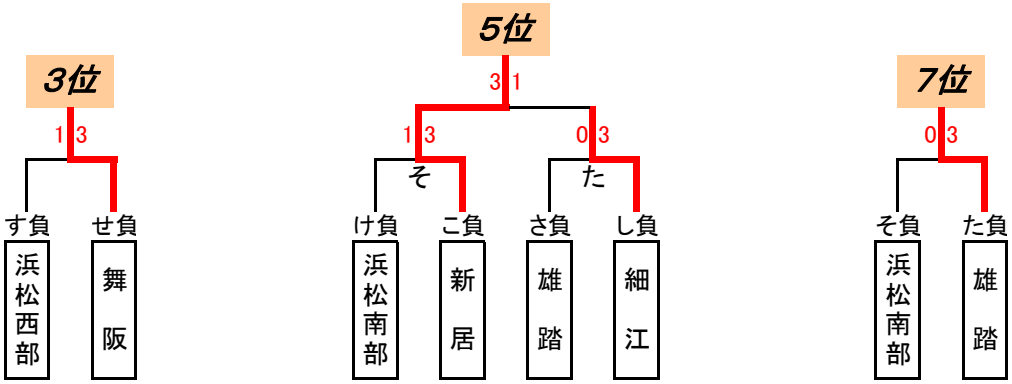

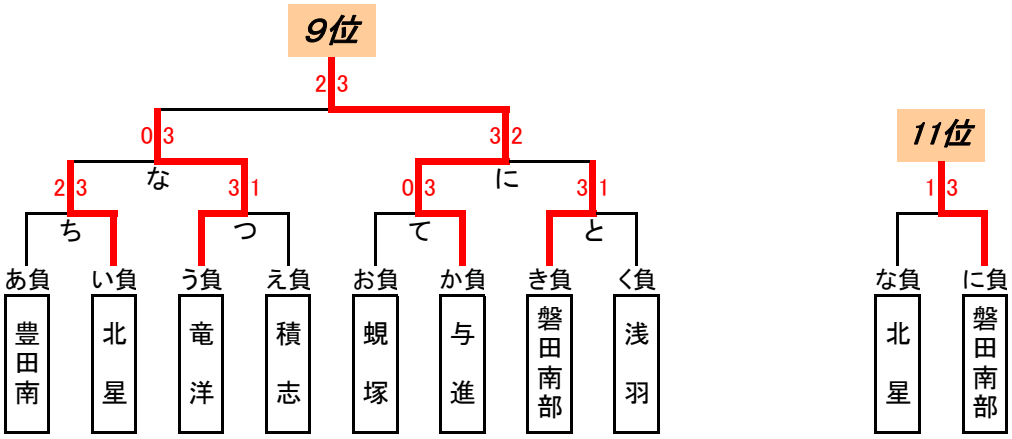

【H24　春季西部地区中学校卓球大会(女子)　最終順位】	
①　浜松市立都田中学校	②　浜松市立三方原中学校
③　浜松市立舞阪中学校	④　浜松市立西部中学校
⑤　湖西市立新居中学校	⑥　浜松市立細江中学校
⑦　浜松市立雄踏中学校	⑧　浜松市立南部中学校
⑨　浜松市立与進中学校	⑩　磐田市立竜洋中学校
⑪　磐田市立南部中学校	⑫　浜松市立北星中学校