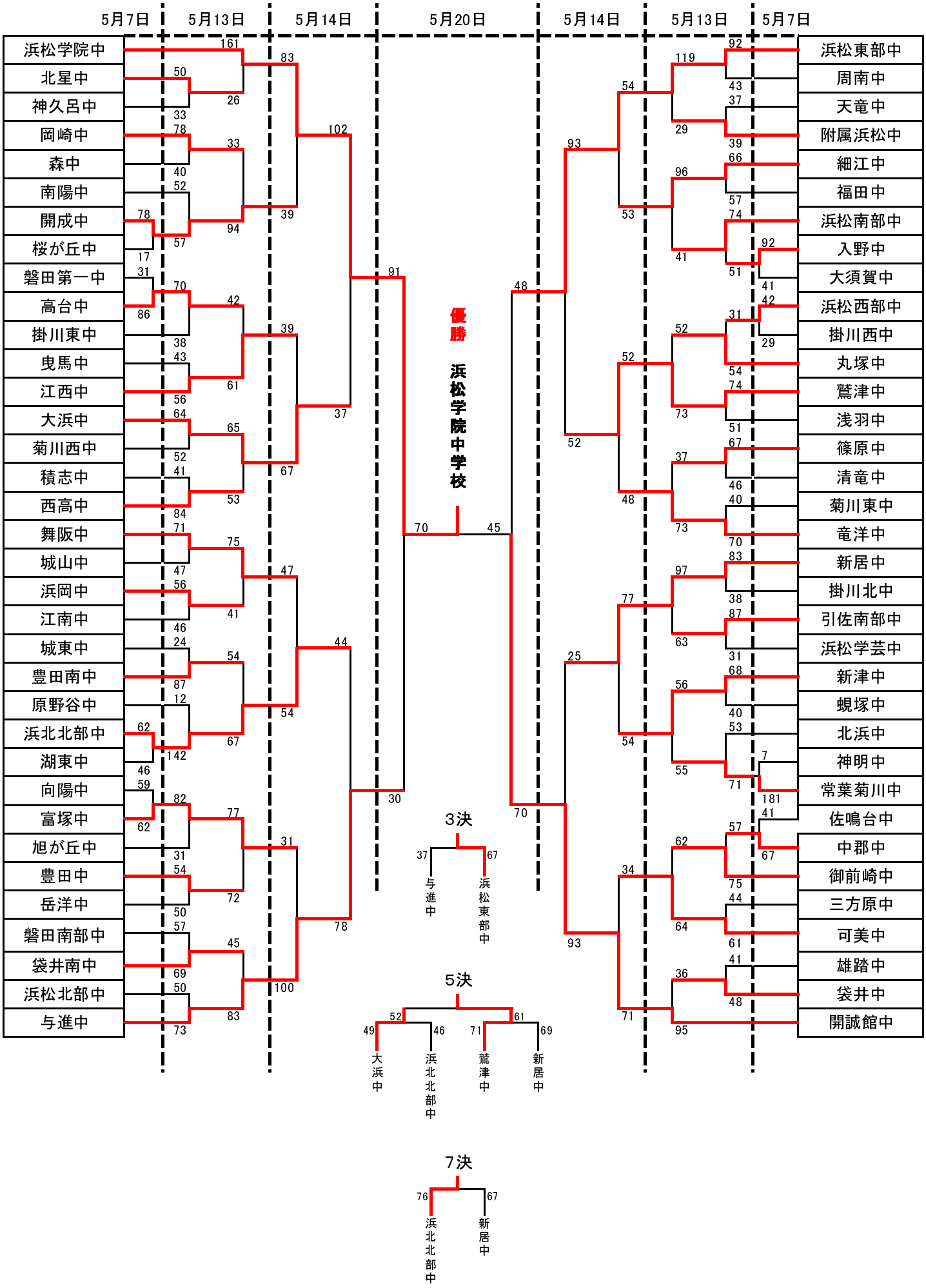平成２９年度　県協会長杯争奪バスケットボール大会　西部地区予選（男子）