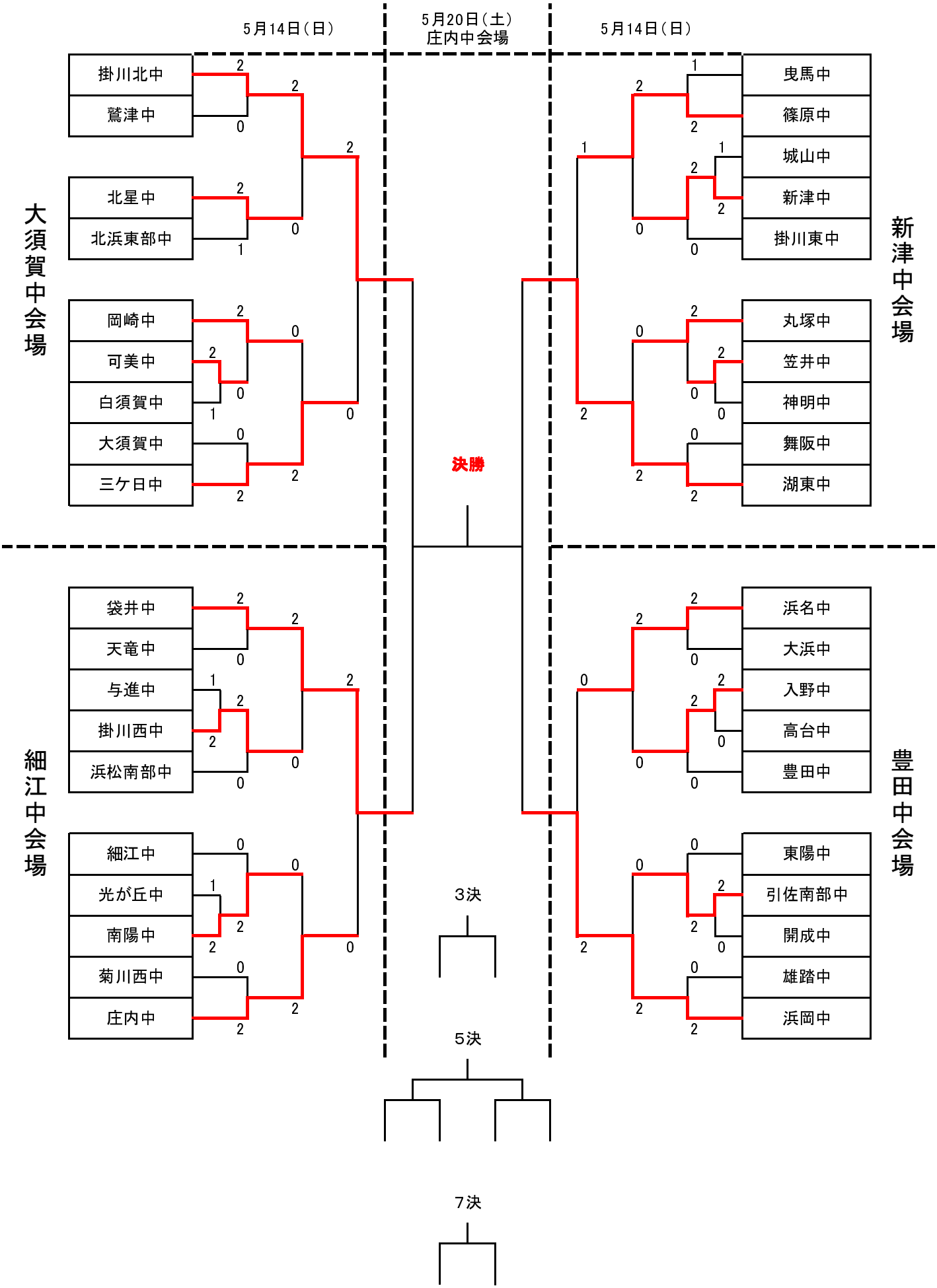平成２９年度　西部中学校バレーボール選手権大会（男子）