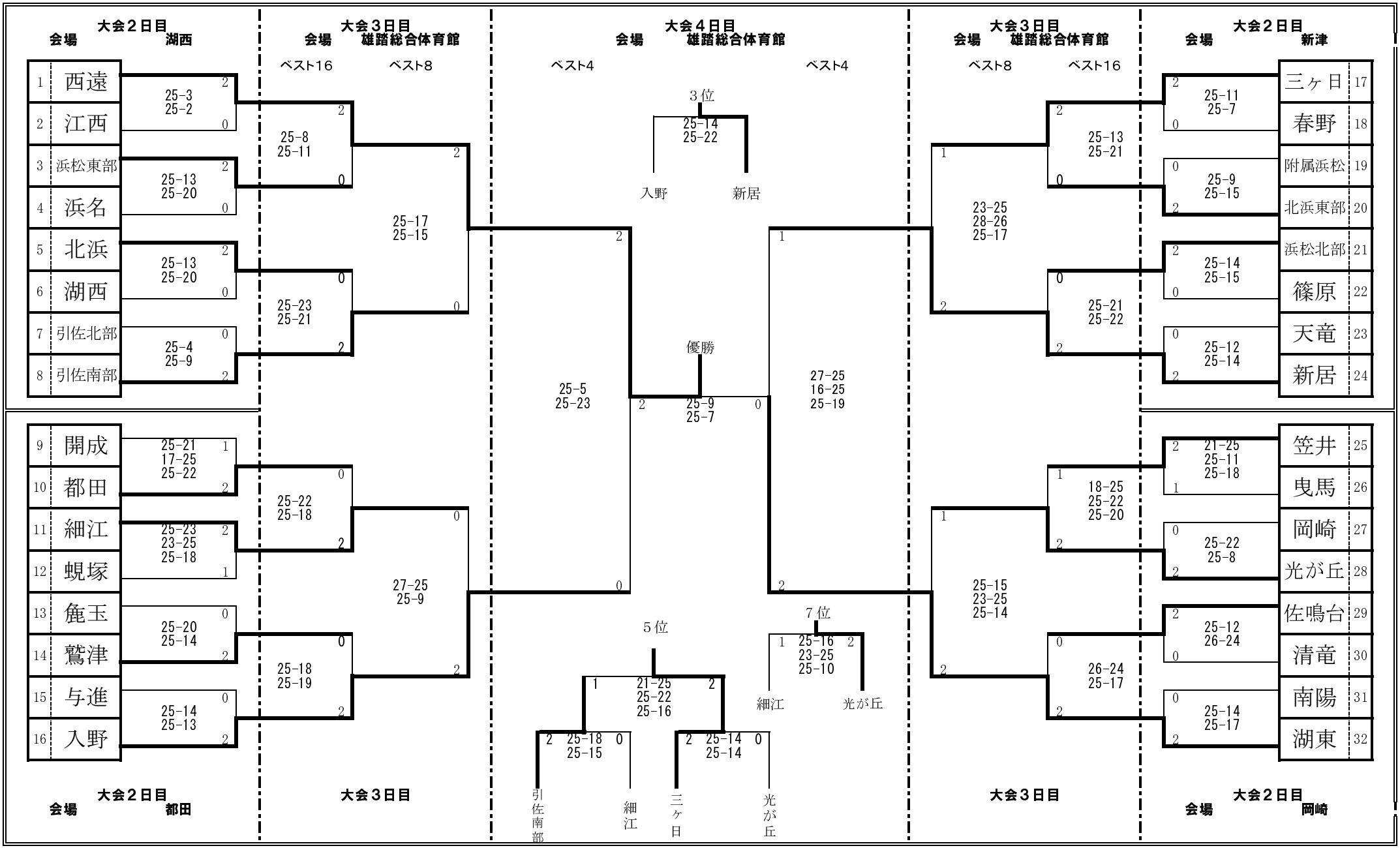浜松地区中体連総合体育大会バレーボール競技の部＜女子＞