第38回静岡県バスケットボール協会長杯争奪選手権大会（男子）

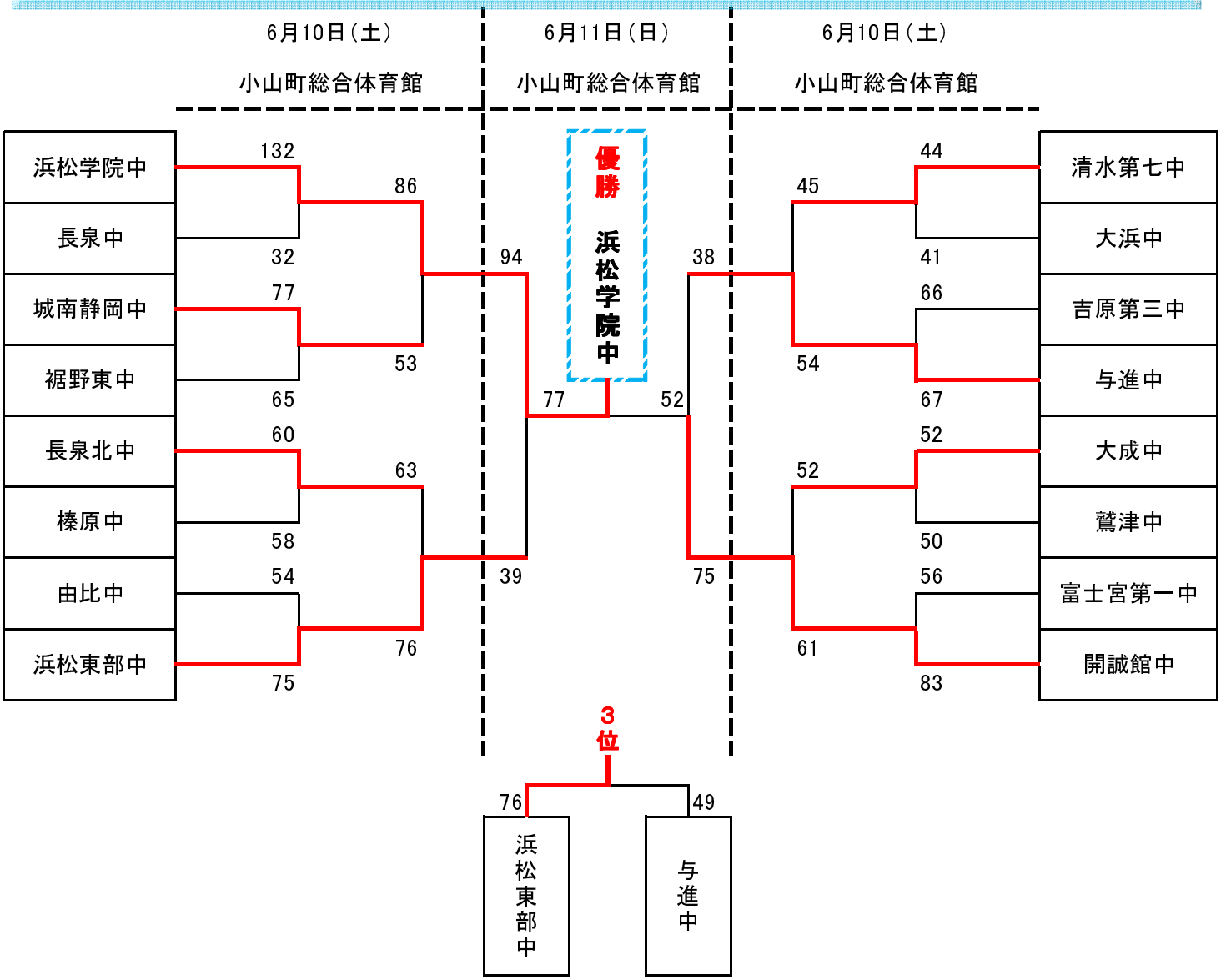

第３８回県バスケットボール協会長杯争奪選手権大会（女子）

6月10日（土）　御殿場西中体育館

6月11日（日）　小山町総合体育館
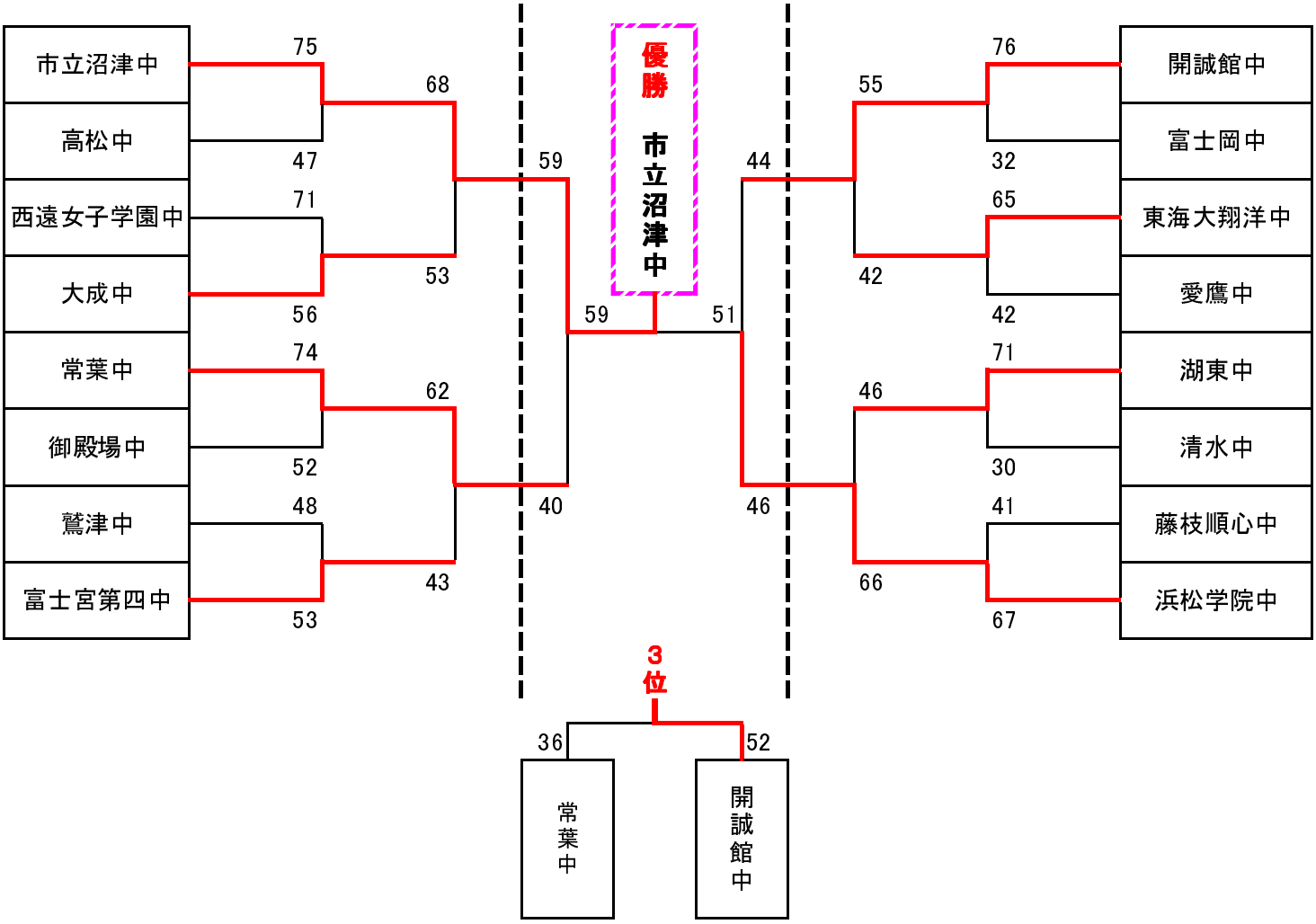
6月10日（土）　御殿場西中体育館